PARTICOLARE PIANTA: IMBOCCO

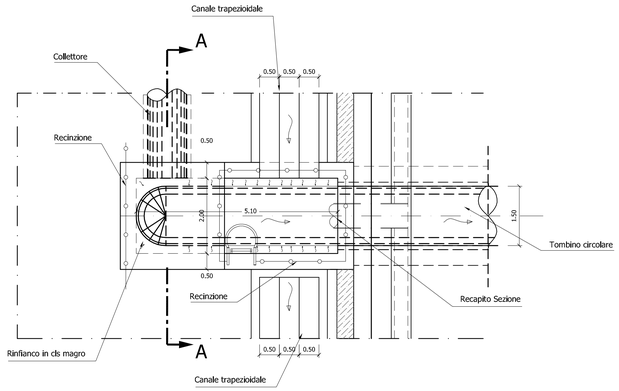

PARTICOLARE PIANTA: SBOCCO

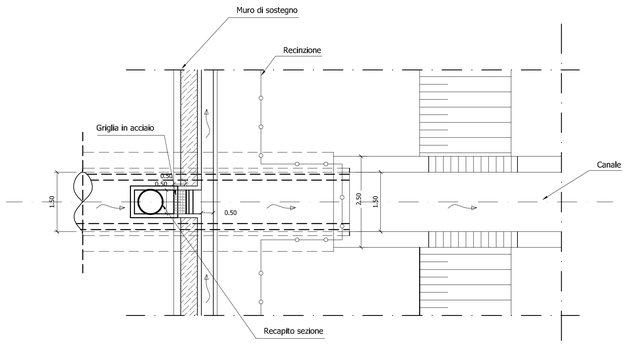

SEZIONE LONGITUDINALE

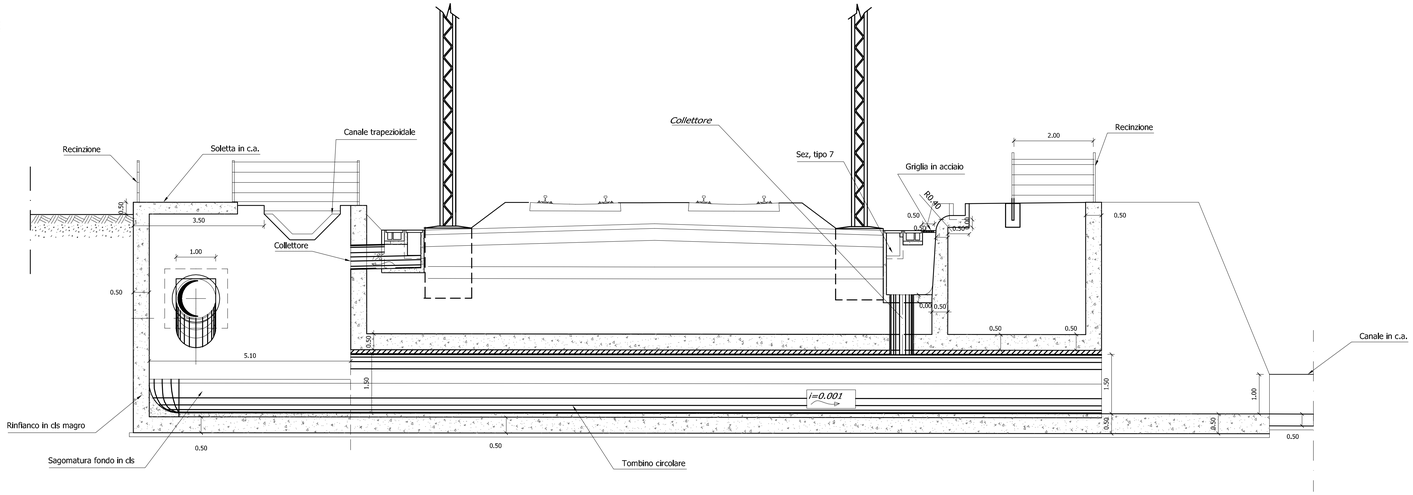

CODICE DOCUMENTO: RN-15-HYD-T11.05-02

COMUNE DI RIMINI

PIANO GENERALE DEL SISTEMA FOGNARIO DEL COMUNE DI RIMINI

PIANO GENERALE	ALL.
Tipologia delle opere e dei manufatti – Attraversamento Ferroviario – Scala 1:50	T11. 05

Committente:
COMUNE DI RIMINI
SETTORE LAVORI PUBBLICI

Dirigente di Settore e Responsabile del Procedimento: Dott. Ing. Massimo Totti
Collaboratore tecnico: Dott. Ing. Massimo Pagnelli

Progettista:

Raggruppamento

Capogruppo Mandataria: Compagnia Generale delle Acque S.p.a. - Venezia
Mandanti: Hydroarch S.r.l. - Roma
Proteora S.r.l. - Noventa Padovana (PD)
Soil S.r.l. - Milano
Ing. A. Cevese - Polverara (PD)
Ing. G. Cenerini - Rimini

Elaborazione ed emissione: 06/02/2006
Responsabile:
Dott. Ing. Catello Masullo
Hydroarch S.r.l.

Approvazione: 06/02/2006
Coordinatore Generale:
Dott. Ing. Roberto Zumbo
Compagnia Generale delle Acque S.p.a.

Rev.	Data	Descrizione	Redatto	Verificato	Approvato
0	FEBBRAIO 2006	Emissione			

Il presente elaborato è esclusiva proprietà del Raggruppamento non può
essere riprodotto o trasmesso a terzi senza autorizzazione
Non responsabile verifiche, errori e omissioni di copia